平成３０年度　平安杯第６３回全九州総合９人制バレーボール選手権大会

沖縄県予選大会結果

期日：　平成３０年４月８日（日）
会場：　西　崎　総　合　体　育　館
主催：　沖縄県バレーボール協会
主管：　沖縄県実業団バレーボール連盟

記　録

【男子】

※九州大会が沖縄県開催で男子１枠『中部徳洲会病院』推薦。
残り３チーム出場で計４チームになります。

優勝：　ＪＯＩＮＴ（初）

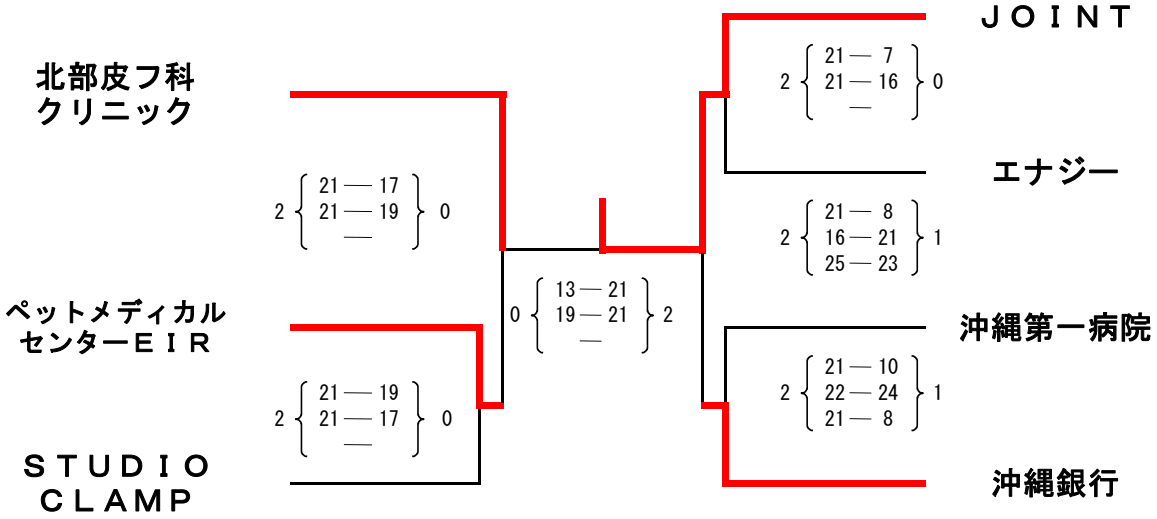

※　3位決定戦

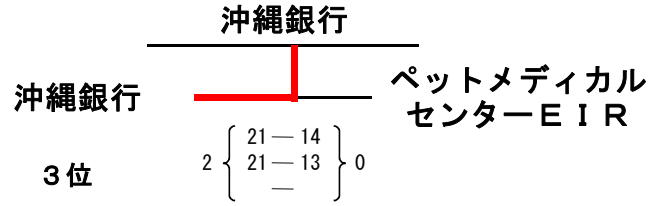

【女子】

※九州大会が沖縄県開催ので女子は４チーム出場枠あり。

優勝：　北部皮フ科クリニック（初）

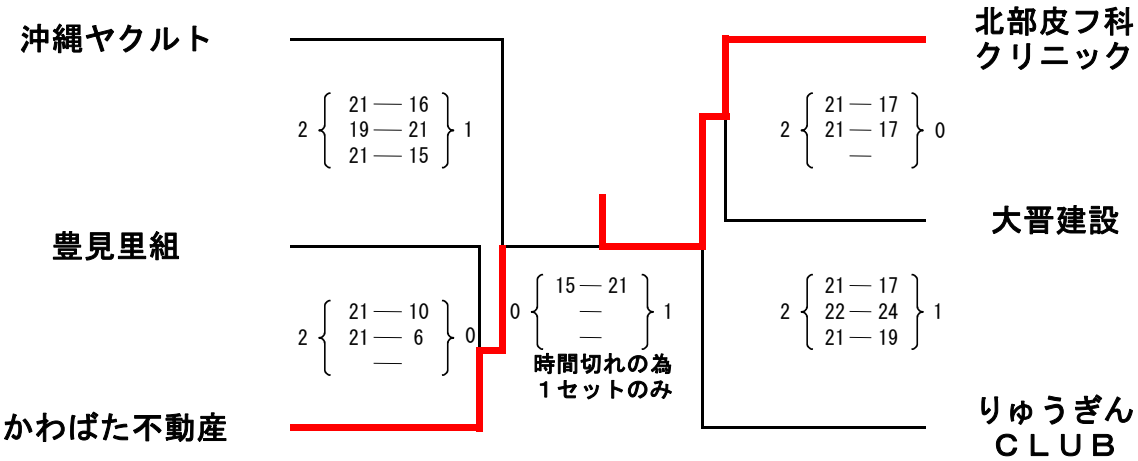
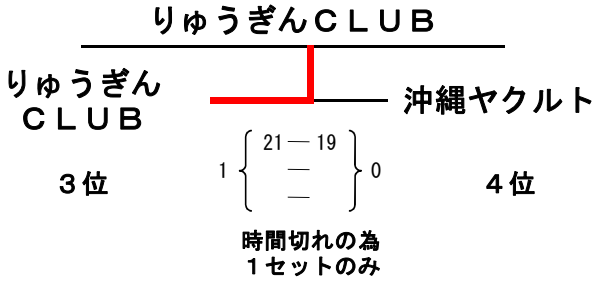
※　3位決定戦