第49回琉球放送旗争奪中学校新人バレーボール大会　結果

女　子
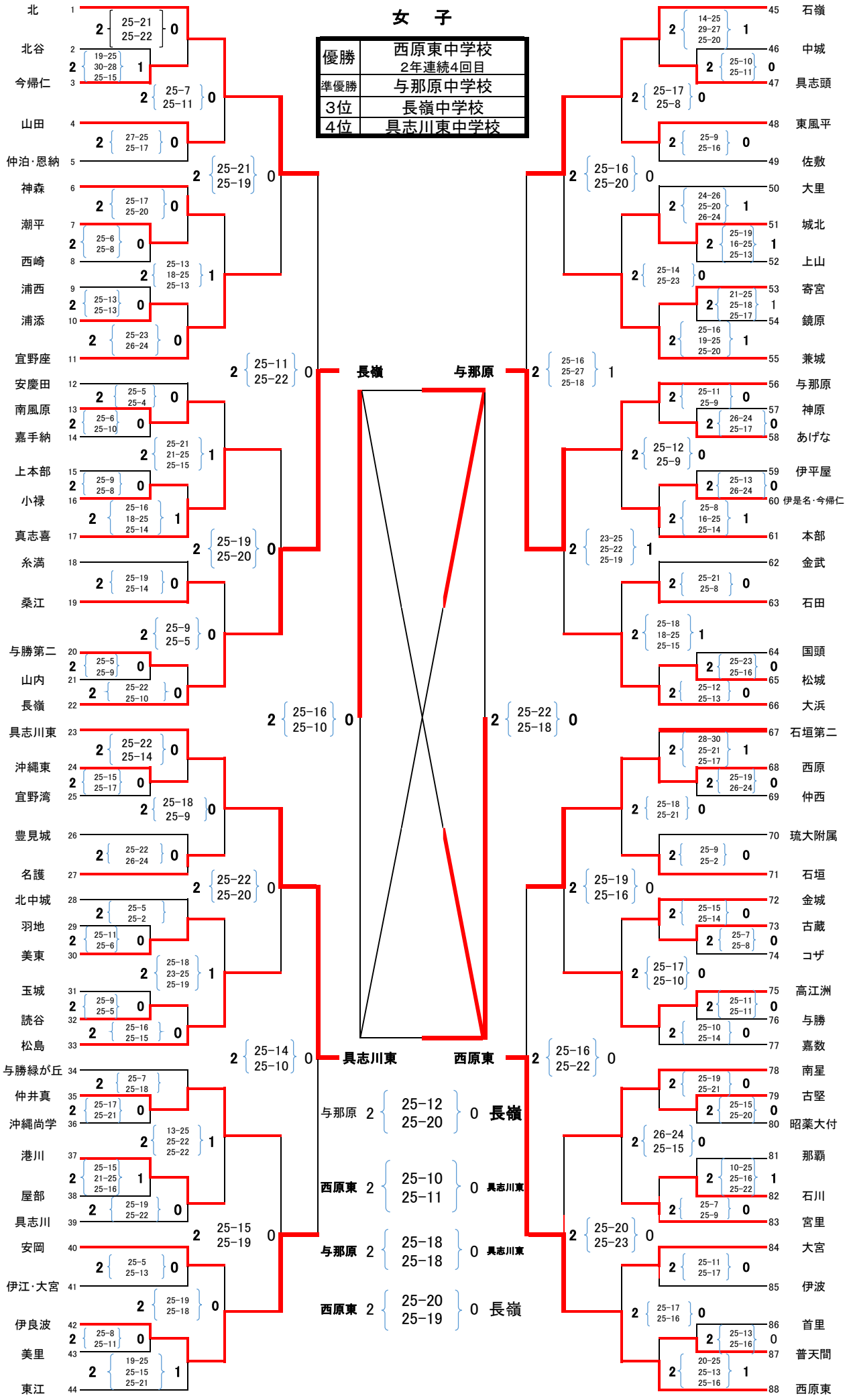
優勝	西原東中学校 2年連続4回目
準優勝	与那原中学校
3位	長嶺中学校
4位	具志川東中学校