平成29年度・第28回琉球新報杯
全国ソフトバレーフェスティバル沖縄県予選大会

期日：平成29年5月21日（日）　会場：浦添市民体育館　参加チーム数　62チーム

＜スポレクの部 ＞

予選ﾘｰｸﾞ（7）　（順位はセット率、ポイント率による）　**決勝ﾄｰﾅﾒﾝﾄ**

（上位1チームは決勝へ）

Aブロック

西原クラブ	2勝0敗	1位（決勝ﾄｰﾅﾒﾝﾄへ）
八重線（緑茶割り）	1勝1敗	2位
ポパイ	0勝2敗	3位

Bブロック

北谷ボーバー	2勝0敗	1位（決勝ﾄｰﾅﾒﾝﾄへ）
前田坊　Z	1勝1敗	2位（決勝ﾄｰﾅﾒﾝﾄへ）
前田坊　保存会	1勝1敗	3位
オールドスター	0勝2敗	4位

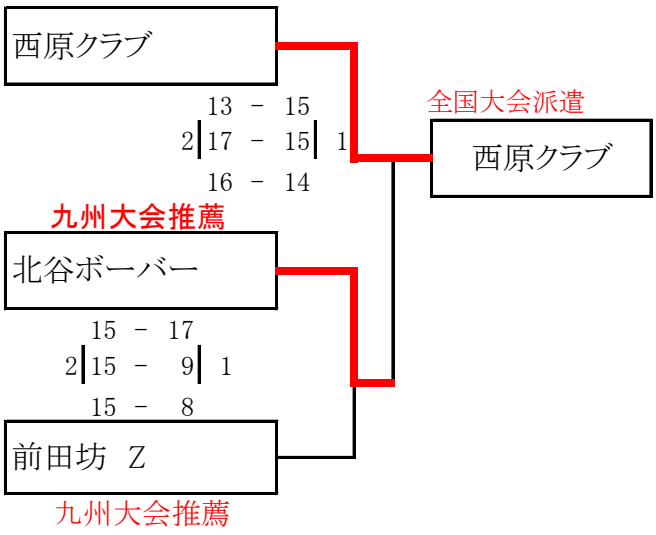

＜ねんりんの部＞

予選ﾘｰｸﾞ（6）　（順位はセット率、ポイント率による）　**決勝ﾄｰﾅﾒﾝﾄ**

（上位2チームは決勝へ）

真嘉比スポーツ	2勝0敗	1位（決勝ﾄｰﾅﾒﾝﾄへ）
てだこ遊球会	1勝1敗	2位
チャンプルーズ	0勝2敗	3位

ポパイCLUB	2勝0敗	1位（決勝ﾄｰﾅﾒﾝﾄへ）
オールドスター	1勝1敗	2位
ポパイLOVE	0勝2敗	3位

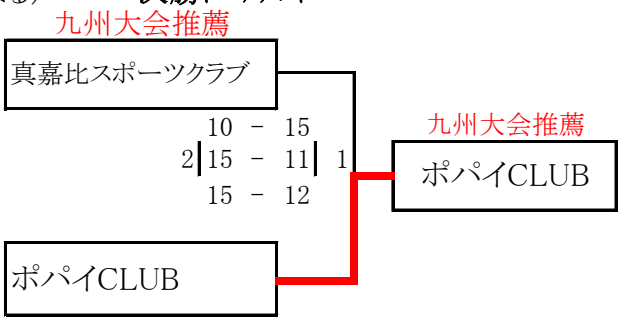

＜シルバーの部＞

5チーム総当たり戦で順位を決める。

オールドスターB	3勝1敗	優勝	**全国大会派遣**
てだこ遊球会　A	3勝1敗	準優勝	**九州大会推薦**
オールドスターA	2勝2敗	3位	**九州大会推薦**
てだこ遊球会　B	2勝2敗	4位	
はにんすシルバ	0勝4敗	5位	

＜レデイースの部 ＞

予選ﾘｰｸﾞ(7)　（順位はセット率、ポイント率による）
（上位1チームは決勝へ）

Aブロック

NSVロック	2勝0敗	1位（決勝ﾄｰﾅﾒﾝﾄへ）
なでしこ	1勝1敗	2位
はにんすMI-YA	0勝2敗	3位

Bブロック　（順位はセット率、ポイント率による）

Frienbs	2勝0敗	1位（決勝ﾄｰﾅﾒﾝﾄへ）
真嘉美女	1勝1敗	2位
チャンプルーズ	1勝1敗	3位
NSV　笑	0勝2敗	4位

決勝ﾄｰﾅﾒﾝﾄ

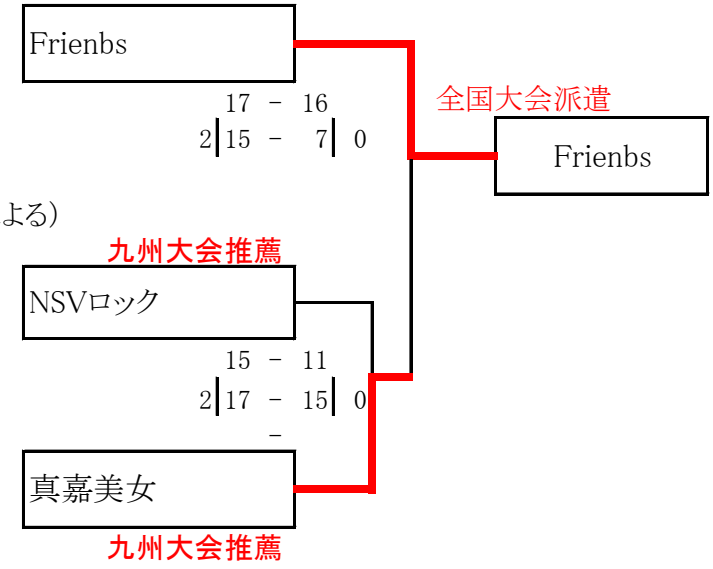

＜レディースBの部＞

4チーム総当たり戦で順位を決める。

はにんすMK	3勝0敗	優勝
チャンプルーズ	2勝1敗	準優勝
わっしょい	1勝2敗	3位
さくら	0勝3敗	4位

＜レディースCの部＞

4チーム総当たり戦で順位を決める。

かりゆし(絆)	3勝0敗	優勝
はにんすつや姫	2勝1敗	準優勝
真嘉比スポーツクラ	1勝2敗	3位
かりゆし	0勝3敗	4位

＜フリーAの部＞

予選リーグ（18）　（順位はセット率、ポイント率による）　**決勝トーナメント**

（上位1チームは決勝へ）

Aブロック

ALLピストンA	2勝0敗	1位（決勝トーナメントへ）
ALLピストンB	1勝1敗	2位
さうす・Rラリアット	0勝2敗	3位

Bブロック

八重線（お湯割り）	2勝0敗	1位（決勝トーナメントへ）
タバッシャーズBA	1勝1敗	2位
はにんすショウヤン	0勝2敗	3位

Cブロック

真嘉比木の家	2勝0敗	1位（決勝トーナメントへ）
ALLピストンC	1勝1敗	2位
ZOO	0勝2敗	3位

Dブロック

真嘉比レンガの家	2勝0敗	1位（決勝トーナメントへ）
はにんすもりもり	1勝1敗	2位
さうすウエーブ2	0勝2敗	3位

Eブロック

真嘉比わらの家	2勝0敗	1位（決勝トーナメントへ）
八重泉（水割り）	1勝1敗	2位
さうす・Wラリアット	0勝2敗	3位

Fブロック

さうすウエーブ	2勝0敗	1位（決勝トーナメントへ）
八重泉（珈琲割り）	1勝1敗	2位
北谷ビーバー	0勝2敗	3位

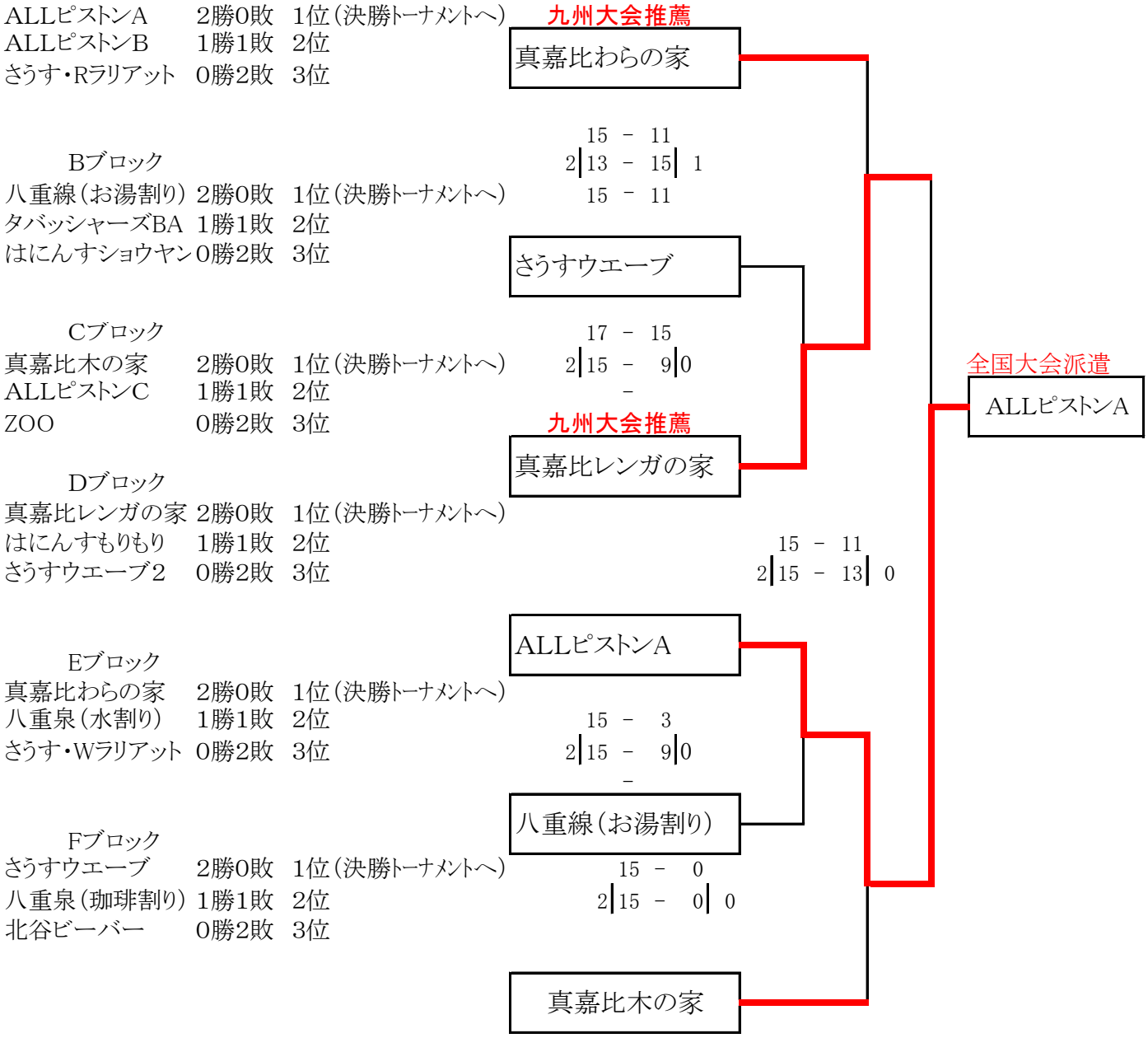

＜フリーBの部＞

予選リーグ（11）　（順位はセット率、ポイント率による）
（上位1チームは決勝へ）

Aブロック

タバッシャーズMIX	2勝0敗	1位（決勝トーナメントへ）
タバッシャーズPAECE	1勝1敗	2位
ポパイ	1勝1敗	3位

Bブロック

さうす・Yラリアット	2勝0敗	1位（決勝トーナメントへ）
北谷ビーバー	1勝1敗	2位（決勝トーナメントへ）
結々クラブ	1勝1敗	3位
VIVA　バンビ　one	0勝2敗	4位

Cブロック

オールドスター	2勝0敗	1位（決勝トーナメントへ）
IPO	2勝0敗	2位（決勝トーナメントへ）
VIVA　バンビ　two	0勝2敗	3位
真嘉比クラブ	0勝2敗	4位
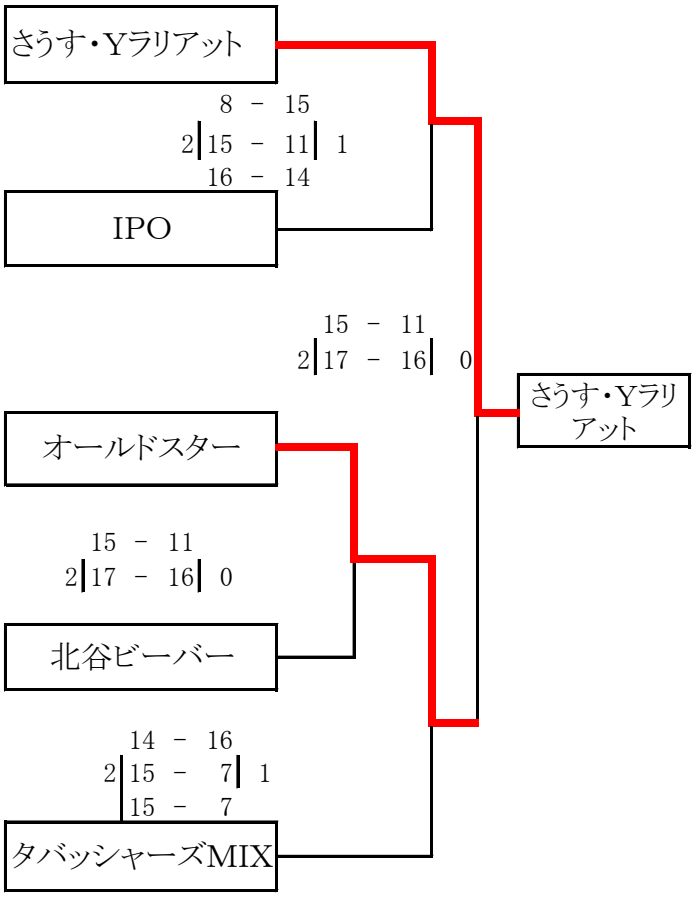
決勝トーナメント