平成28年度　第12回九州クラブ９人制バレーボール優勝大会
沖縄県予選大会　組合せ

期日：平成２８年９月２５日（日）
主催：沖縄県バレーボール協会
主管：沖縄県実業団バレーボール連盟
会場：２１世紀の森体育館

【男子】

優勝：

男子は予選なし

申込チームが沖縄銀行1チームにつき、
予選なしで上位大会への出場権を獲得

【女子】

優勝：かわばた不動産（初）
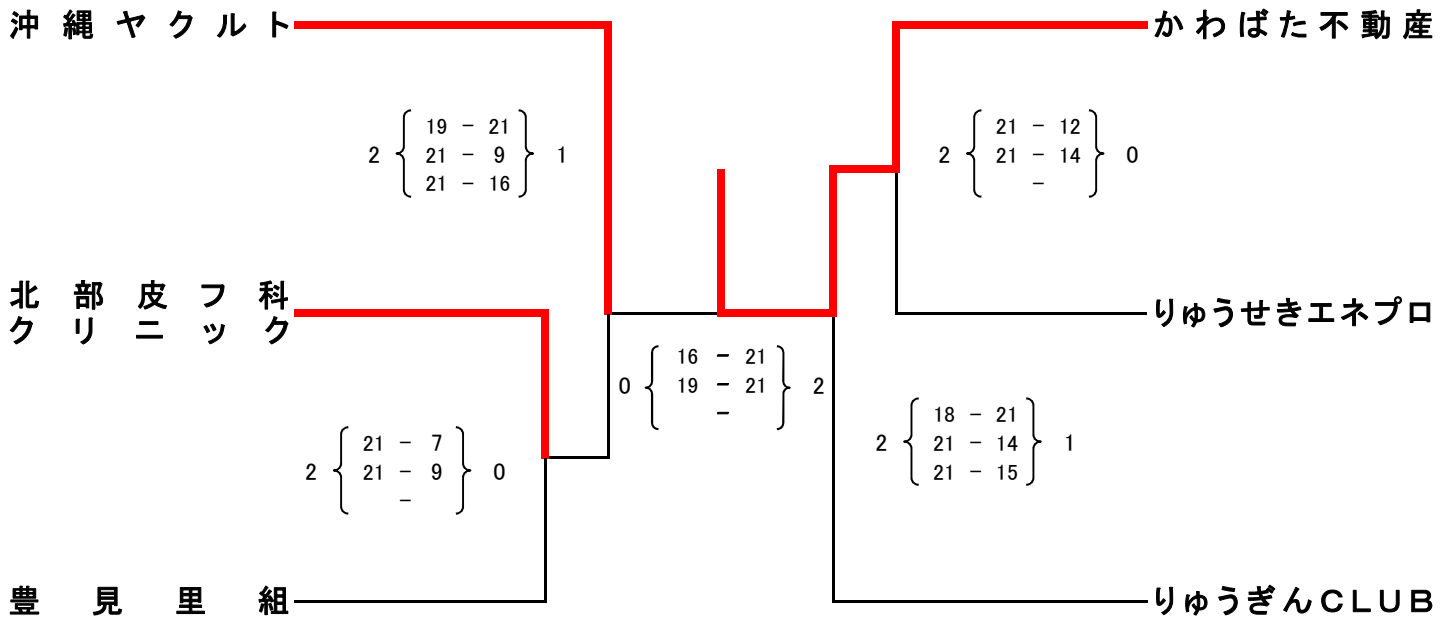
21世紀の森体育館