# 平成28年度　第12回九州クラブ９人制バレーボール優勝大会
# トーナメント戦　組合せ

平成28年11月6日（日）

会場：浦　添　市　民　体　育　館

【1,2位グループトーナメント】

（注)負けチームは、次試合の記録・線審・点字を担当する。（第1試合は第2試合のチームが担当）

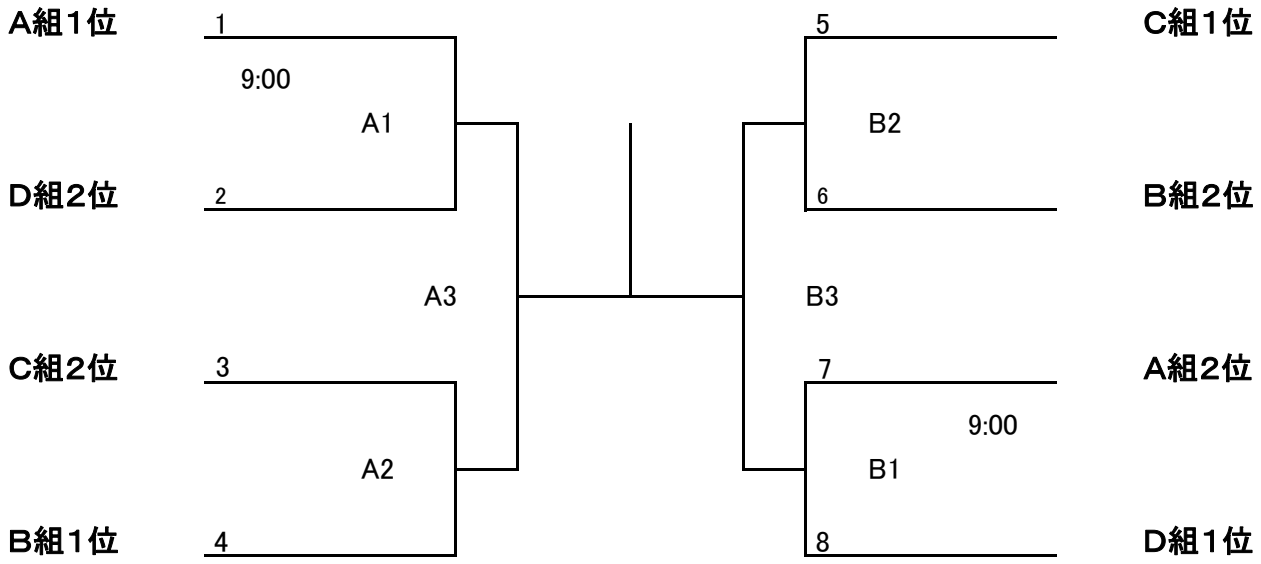


【3,4位グループトーナメント】

（注)負けチームは、次試合の主審・副審・記録・線審・点字を担当する。（第1試合は第2試合のチームが担当）

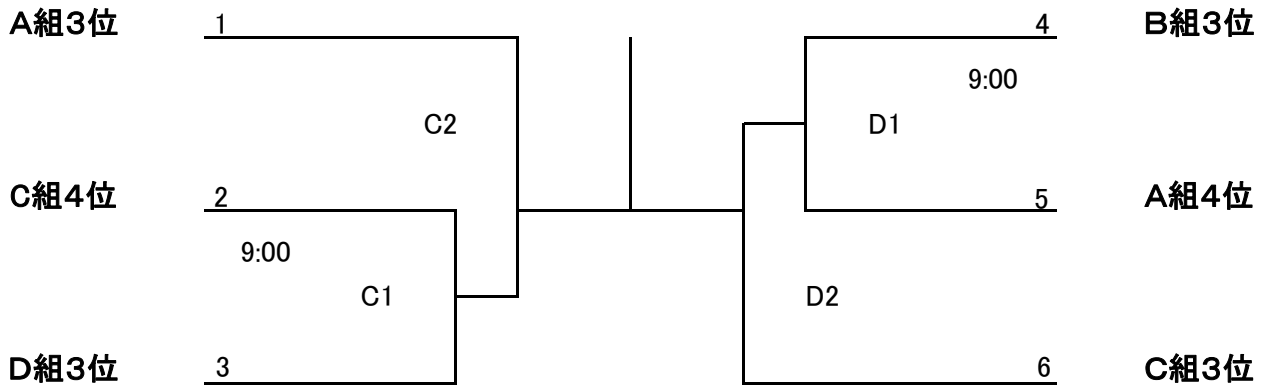


| | |
|---|---|
| 備考 | 開館時間・フロア入場時間とも午前8時00分とし、フロアを使用して自由に練習しても良いが、<br>第1試合開始の30分前（8：30）からは第1試合のチームのみの練習時間とする。 |