# OTV杯　第40回九州中学校バレーボール選抜優勝大会沖縄県大会

## 女　子
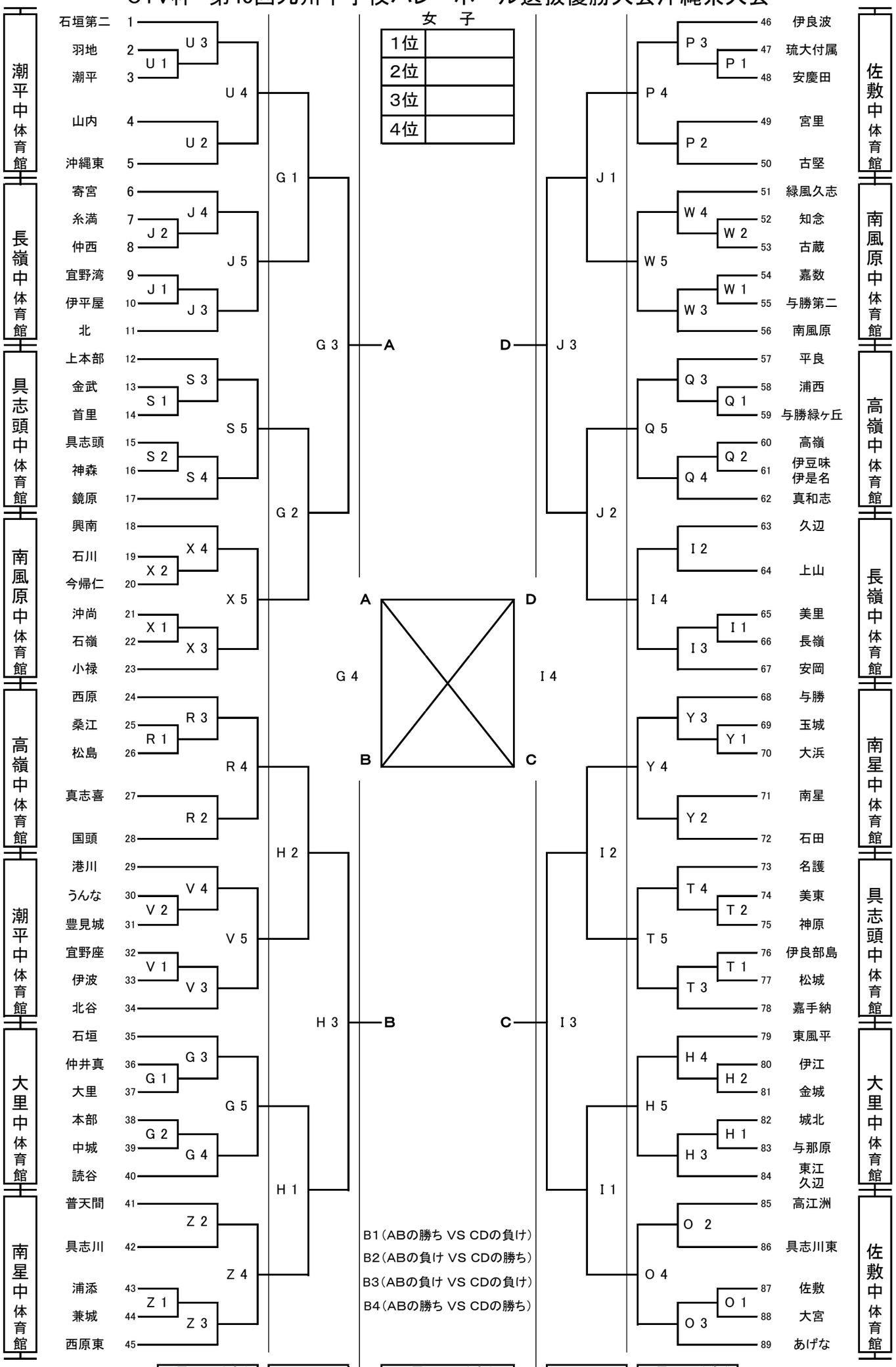
| | |
|---|---|
| 1位 | |
| 2位 | |
| 3位 | |
| 4位 | |