第57回沖縄県中学校バレーボール競技大会（男子結果）

優勝	首里中学校	3 勝 0 負	初優勝
準優勝	平良中学校	2 勝 1 負	
3位	与那原中学校	1 勝 2 負	
4位	西原東中学校	0 勝 3 負	

1 首里
2 潮平
3 緑風学園久志
4 石垣
5 与勝・高江洲
6 恩納
7 伊平屋
8 鏡原
9 北
10 大宮
11 安岡
12 美東
13 伊良波
14 沖縄尚学
15 佐良浜
16 中城
17 与那原

2 { 25−7, 25−8 } 0
2 { 25−15, 25−18 } 0
2 { 25−22, 25−19 } 0
2 { 25−17, 25−14 } 0
2 { 25−12, 25−12 } 0
2 { 18−25, 25−11, 25−23 } 1
2 { 26−12, 25−10 } 0
2 { 25−18, 25−16 } 0
2 { 25−18, 25−14 } 0
2 { 23−25, 25−18, 25−11 } 1
2 { 25−19, 25− 8 } 0
2 { 25−13, 25−13 } 0
2 { 25−17, 25−17 } 0
2 { 25−19, 25−16 } 0
2 { 25−14, 25−17 } 0

首里
与那原

18 平良
19 普天間
20 豊見城
21 城北
22 西原
23 名護
24 興南
25 石垣第二
26 具志川
27 長嶺
28 伊豆味
29 寄宮
30 金武
31 西崎
32 小禄
33 大浜
34 西原東

2 { 25−15, 25−12 } 0
2 { 18−25, 25−19, 25−18 } 1
2 { 25−23, 25−18 } 0
2 { 25−12, 25−18 } 0
2 { 25−15, 25−18 } 0
2 { 25−20, 25−22 } 0
2 { 25− 8, 25− 8 } 0
2 { 25−16, 25−13 } 0
2 { 25−19, 25−18 } 0
2 { 25−13, 25−17 } 0
2 { 25−15, 25−15 } 0
2 { 25−13, 21−25, 26−24 } 1
2 { 25−20, 25−14 } 0
2 { 25− 7, 25− 6 } 0
2 { 25−11, 25−22 } 0

平良
西原東

首里 2 { 25−23, 25−21 } 0
平良 2 { 23−25, 27−25, 25−16 } 1
与那原
西原東

首　里 2 { 25−22, 25−20 } 0 西原東
平　良 2 { 25−17, 25−19 } 0 与那原
与那原 2 { 25−20, 25−22 } 0 西原東
首　里 2 { 25−21, 25−20 } 0 平　良

第57回沖縄県中学校バレーボール競技大会（女子結果）
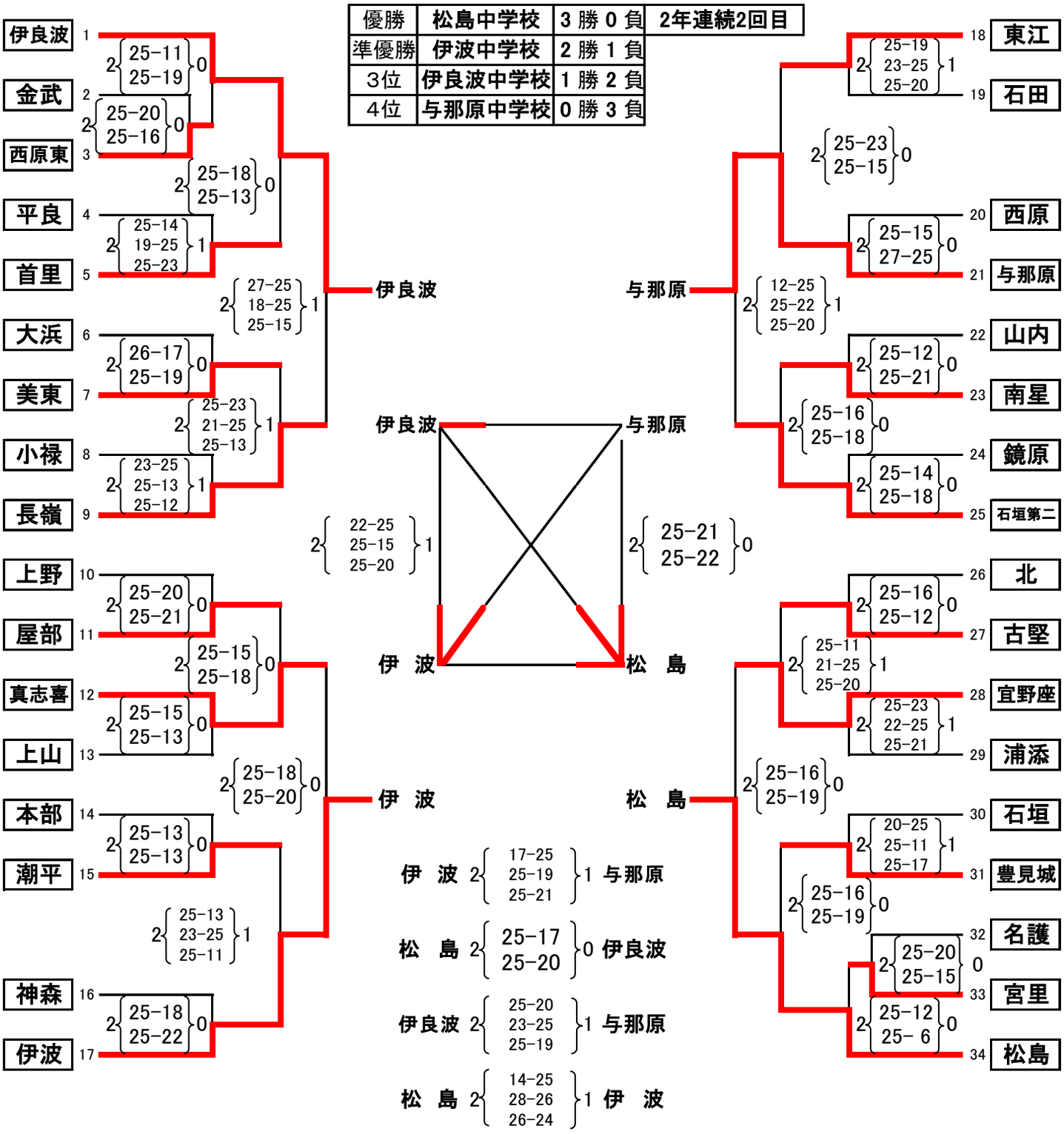
優勝	松島中学校	3 勝 0 負	2年連続2回目
準優勝	伊波中学校	2 勝 1 負	
3位	伊良波中学校	1 勝 2 負	
4位	与那原中学校	0 勝 3 負