第46回琉球放送旗争奪沖縄県中学校新人バレーボール大会（男子結果）

優勝	首里中学校
準優勝	与那原中学校
3位	西原東中学校
4位	具志川中学校

2年連続2回目

- 1 首里 ― 2 西原 2 {25-22, 25-13} 0
- 2 西原 ― 3 潮平 2 {25- 8, 25-11} 0
- 2 {25-12, 25-15} 0
- 4 名護 ― 5 与勝・高江洲 2 {25-21, 25- 9} 0
- 2 {25-10, 25- 7} 0 → 首里
- 6 豊見城 ― 7 鏡原 2 {25-17, 25-13} 0
- 2 {25-17, 26-24} 0
- 8 山田 ― 9 読谷 2 {25-17, 25- 7} 0
- 2 {25-22, 25-21} 0
- 10 北
- 11 西原東 ― 12 金武 2 {25- 2, 25- 9} 0
- 2 {25- 0, 25- 0} 0
- 13 普天間 ― 14 南風原 2 {25-19, 23-25, 25-15} 1
- 2 {25-10, 25-23} 0
- 15 久志
- 2 {25-14, 25-10} 0 → 西原東
- 16 小禄 ― 17 金城 2 {25-10, 25-16} 0
- 2 {25-20, 25-18} 0
- 18 寄宮 ― 19 美里 2 {25-13, 25-10} 0
- 2 {17-25, 25-22, 25-19} 1
- 20 石垣第二

- 21 平良 ― 22 西崎 2 {25-16, 25-17} 0
- 2 {25-12, 25-11} 0
- 23 長嶺 ― 24 安岡 2 {25-18, 21-25, 25-11} 1
- 2 {25- 3, 25- 9} 0
- 25 具志川東
- 2 {25-16, 25-15} 0 → 与那原
- 26 美東 ― 27 城北 2 {25-17, 21-25, 25- 9} 1
- 2 {25-22, 25-20} 0
- 28 仲井真 ― 29 伊良波 2 {25-22, 24-26, 25-15} 1
- 2 {25- 7, 25- 4} 0
- 30 与那原
- 31 沖縄尚学 ― 32 山内 2 {25- 8, 25-23} 0
- 2 {25-17, 25-16} 0
- 33 恩納 ― 34 沖縄東 2 {26-24, 25-16} 0
- 2 {25-16, 24-26, 25-13} 1
- 35 伊豆味・名護
- 2 {25-17, 25-20} 0 → 具志川
- 36 中城 ― 37 東風平 2 {25-16, 25-18} 0
- 2 {25-16, 25-11} 0
- 38 具志川 ― 39 浦添 2 {25- 9, 25-10} 0
- 2 {25-23, 28-26} 0
- 40 大宮

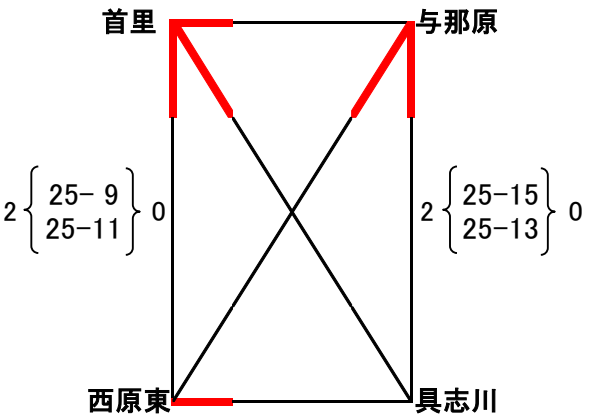

首里	2	{25-12, 25- 5}	0	具志川
与那原	2	{25-22, 25-16}	0	西原東
西原東	2	{25-18, 25-14}	0	具志川
首里	2	{25-18, 25- 9}	0	与那原

第46回琉球放送旗争奪沖縄県中学校新人バレーボール大会（女子結果）

優勝	松島中学校	初優勝
準優勝	神森中学校	
3位	真志喜中学校	
4位	北中学校	

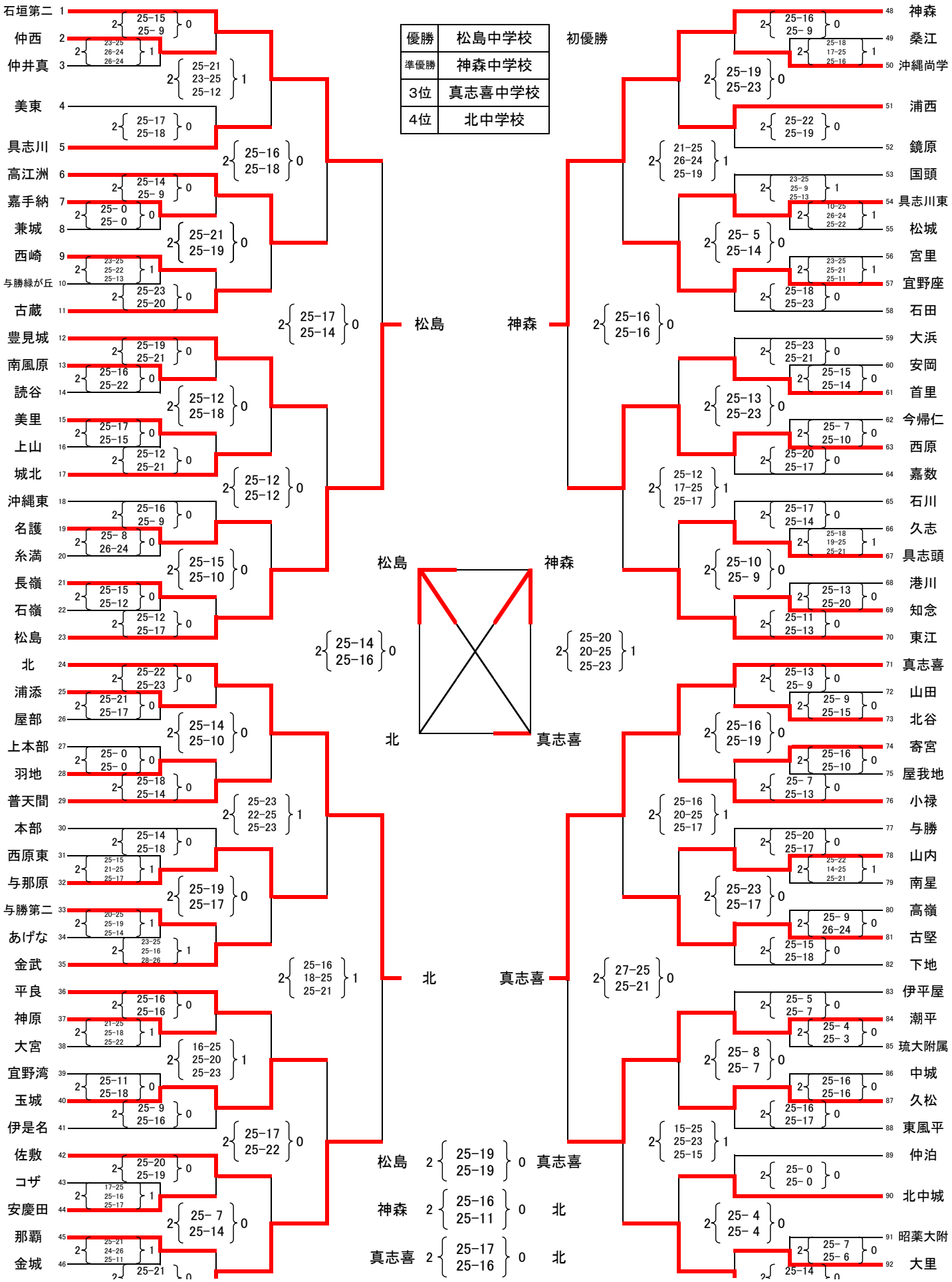

伊波 47 25-18

松島 2 { 27-25 / 25-15 } 0 神森

25-21 93 伊良波